Sozhou.com 搜轴网
全国首家智能化轴承交易平台

INA MKUE-25-ZR..-N参数

尺寸	H	125	mm	-
	B	110	mm	-
	L	250	mm	-
说明				滑块有两个定位槽
尺寸	B_1	80	mm	公差: +/-0,2
	B_2	80	mm	-
	B_3	112	mm	-
	D	115	mm	-
	D_1	95	mm	公差:G7
	D_2	76	mm	-
	H_1	58	mm	公差: +/-0,5
	H_2	115.7	mm	-
	H_3	25	mm	-
	H_4	75	mm	-
	L_1	263	mm	-
	O	M8		-
	T	4	mm	公差: +0,5
重量	m_{Law}	3800	g	滑块的质量
	m_{tot}	(Ltot - 230) x 0.0169 + 12	kg	质量
说明				L2 = 总行程 + L1 + 12 L tot = 总行程 ＋ L1 + L2 + 231 总行程 = 有效行程 + 2 x S S指适合于特殊应用的安全范围，应该至少为 85 mm；总行程单位为 mm。 最大单根支承轨长度 L2 = 8,000 mm
基本额定载荷	C	26300	N	直线循环球轴承及导轨组件的基本额定载荷 注意：此数值只适用于 Lh 寿命的计算。

	C_0	41800	N	直线循环球轴承及导轨组件的基本额定载荷 注意：此数值只适用于Lh 寿命的计算。
许用静扭矩	M_{0x}	500	Nm	直线导轨系统的许用静扭矩 这些数值是单一载荷，当执行器的下部完全被支承时使用。 当承受联合载荷时，这些值必须减小。 关于导轨系统的设计标准，见PF1样本。
	M_{0y}	1600	Nm	直线导轨系统的许用静扭矩 这些数值是单一载荷，当执行器的下部完全被支承时使用。 当承受联合载荷时，这些值必须减小。 关于导轨系统的设计标准，见PF1样本。
	M_{0z}	1500	Nm	直线导轨系统的许用静扭矩 这些数值是单一载荷，当执行器的下部完全被支承时使用。 当承受联合载荷时，这些值必须减小。 关于导轨系统的设计标准，见PF1样本。
尺寸	I_y	712	cm^4	惯性矩
	I_z	506	cm^4	惯性矩
说明		50 AT 10		齿形带
		1880	N	齿形带的许用工作载荷
		75	Nm	最大驱动力矩
		0.315	kg/m	齿形带的质量
		250	mm/Umdr	进给量(mm/转)
		14.7 x 10^-4	kg x m^2	两个齿轮的质量惯性矩

INA MKUE-25-ZR..-N图片

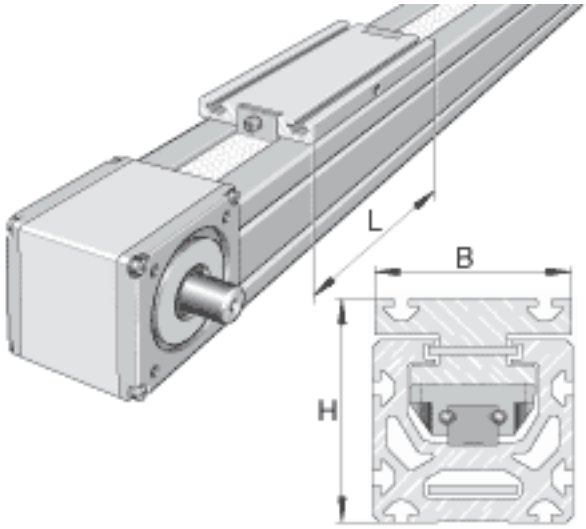
L
B
H

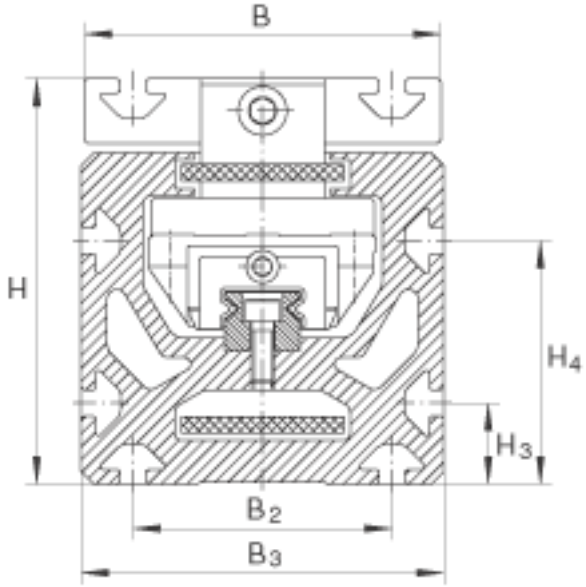
B
H
H4
H3
B2
B3

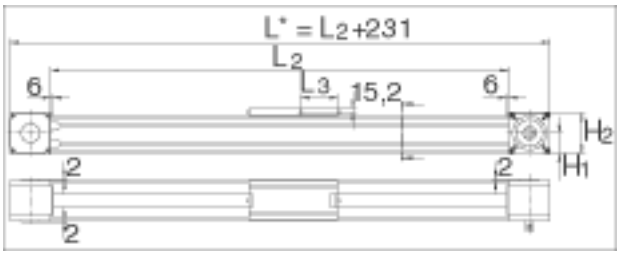
L* = L2+231
L2
6
L3
15,2
6
H2
H1
2
2
2

L1
L
x
y
z
B1

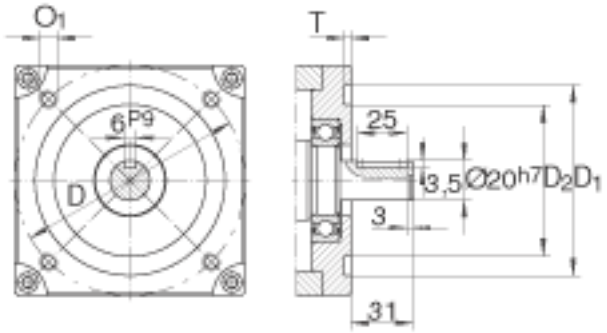

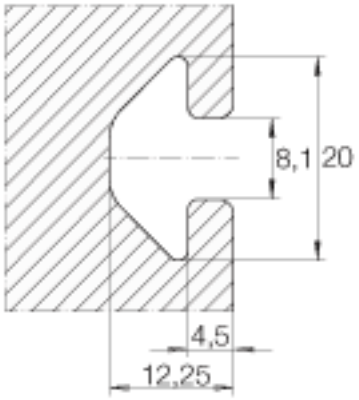

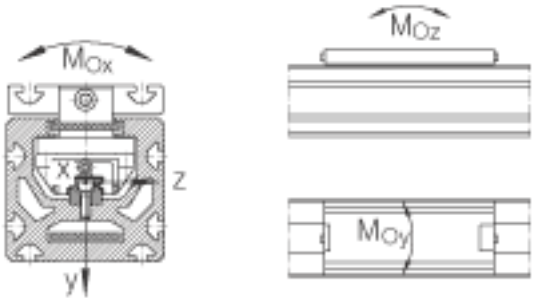

参考资料:http://www.sozhou.com/p/96452699.html