SKF 29422 E *参数

主要尺寸	d	110	mm	-
	D	230	mm	-
	H	73	mm	-
基本额定载荷	C	1180000	N	动载荷
	C_0	3000000	N	静载荷
疲劳载荷极限	P_u	325000	N	-
最小载荷系数	参考转速	0.86	-	-
额定转速	额定转度	1600	r/min	-
	极限转速	2800	r/min	-
重量	重量	13500	g	-
型号	* SKF 探索者轴承	29422 E *	-	-

SKF 29422 E *图片

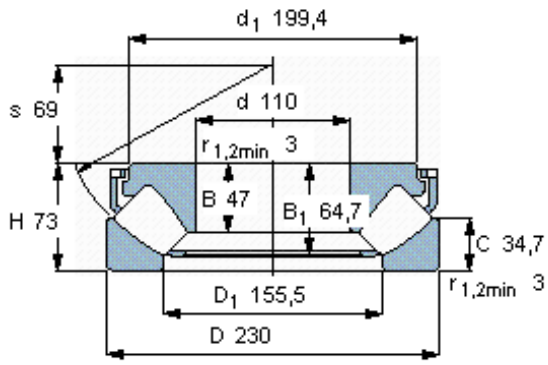

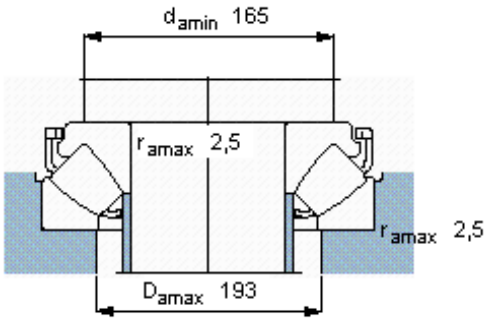

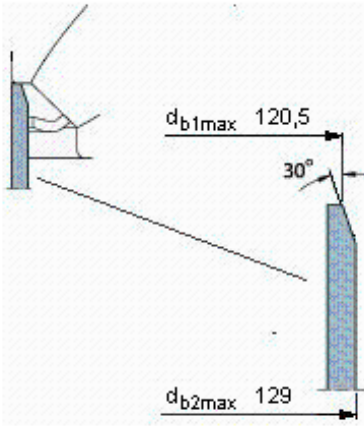

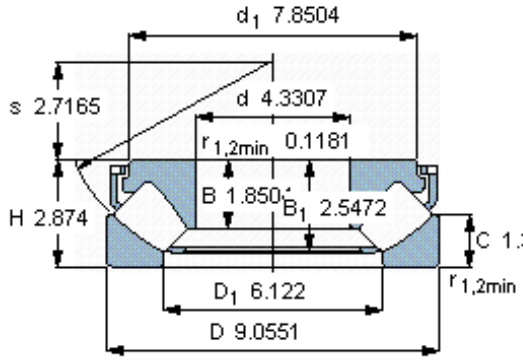

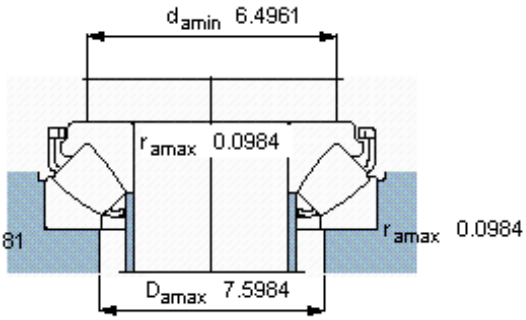

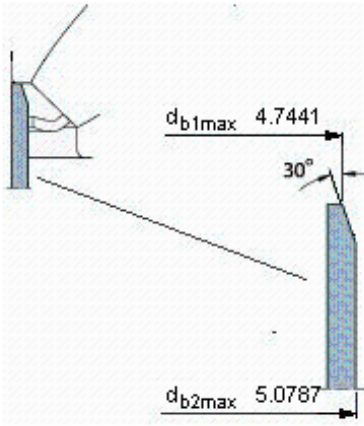

参考资料:http://www.sozhou.com/p/c6f260a2.html