SKF KDMS 704-460/220参数

轴直径	d_a	220	mm	-
扭矩	公称	136.19	kNm	-
速度	最大	4500	r/min	-
主要尺寸	D_1	345	mm	-
	L	442	mm	-
	D_2	520.7	mm	-
	L_3	460	mm	-
重量	重量	410000	g	-
型号	型号	KDMS 704-460/220	-	-

SKF KDMS 704-460/220图片

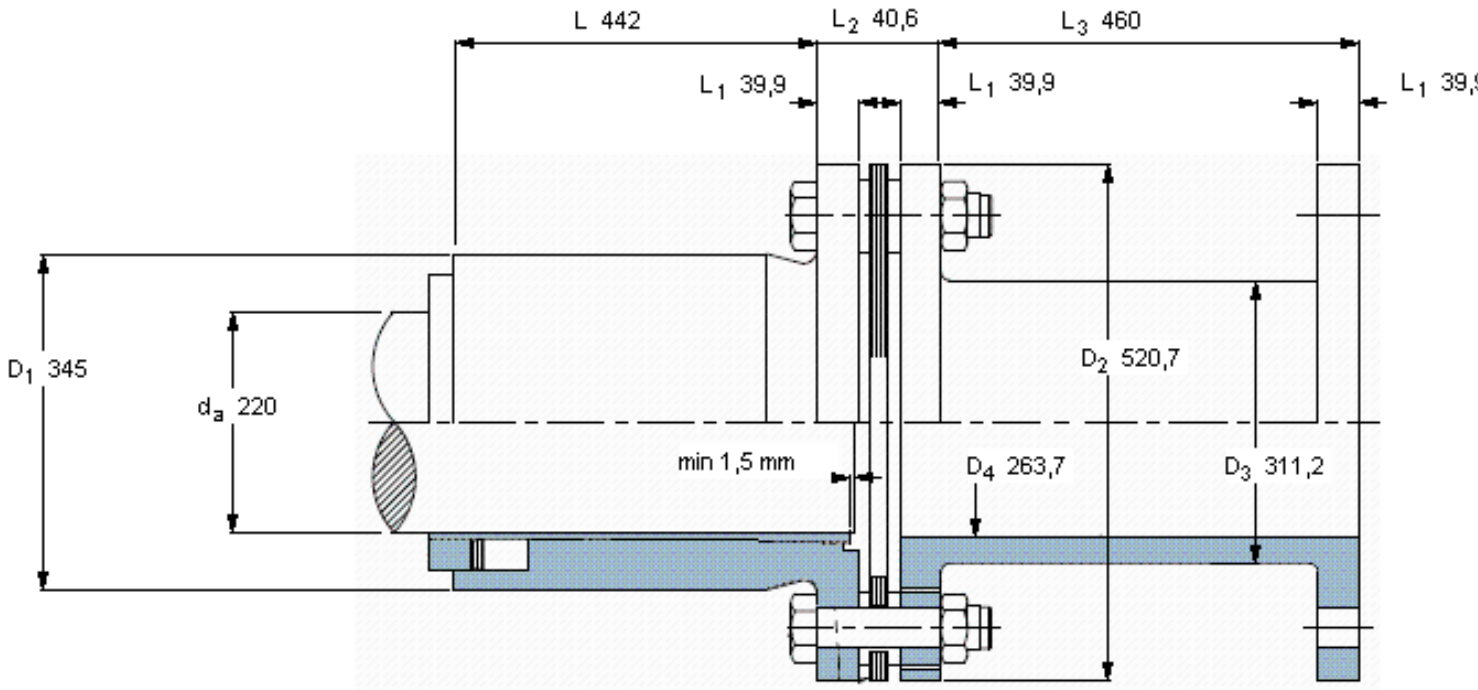

轴向性能 [mm]	4,06
最大扭矩 [kNm]	273,00
刚度 [Nm/rad x 10^6]	18,0
惯性力矩， kgm^2	13,02

参考资料:http://www.sozhou.com/p/f090630e.html

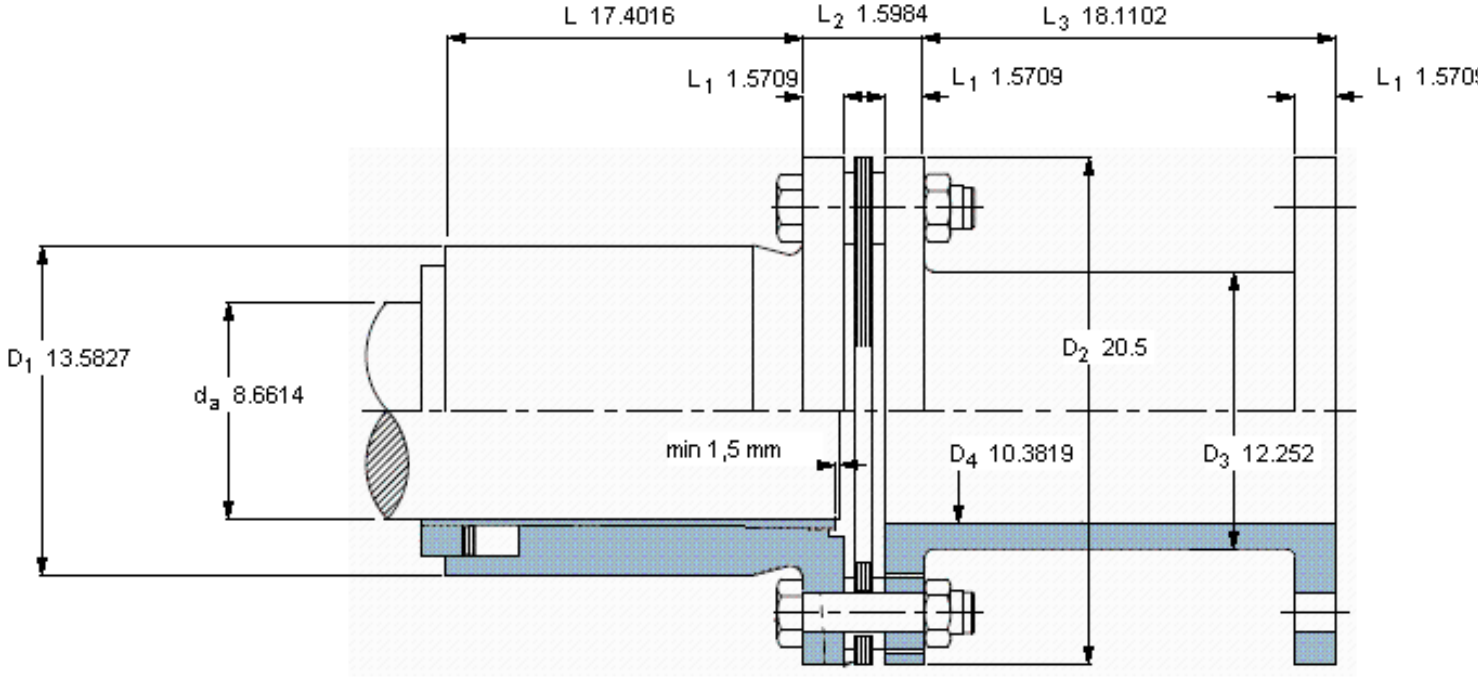

轴向性能 [mm]	4,06
最大扭矩 [kNm]	273,00
刚度 [Nm/rad x 10^6]	18,0
惯性力矩， kgm^2	13,02